FORD **TRUCKS** 3548T DC EURO6

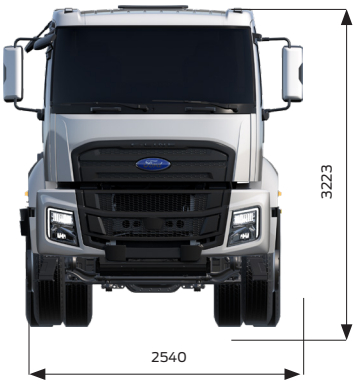

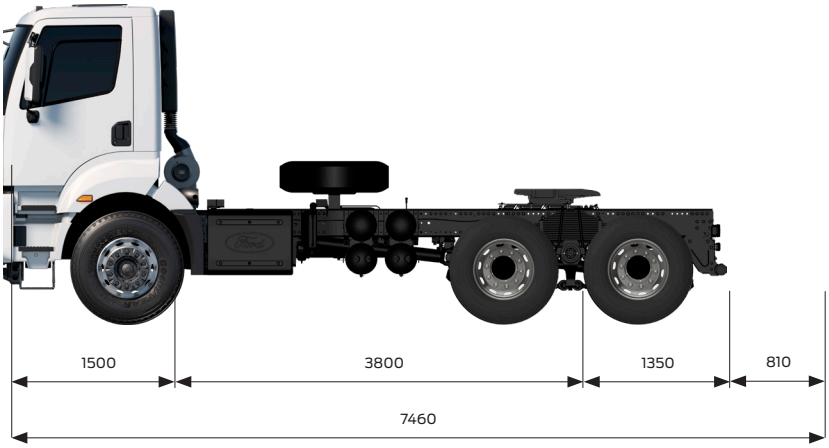

Características básicas	
Tipo de vehículo	Tractocamión
Eje	4x2
Emisión	Euro 6 E
Tipo de cabina	Cabina dormitorio techo extra alto
Distancia entre ejes (mm)	3800
Motor	
Tipo	Ecotorq 12,7 litros
Cilindrada (cc)	12740
Diámetro x carrera	130 mm x 160 mm
Potencia	480 CV (353 kW) / 1800 rpm
Par motor	2500 Nm / 1000 - 1200 rpm
Relación de compresión	17 +/- 0,5 : 1
Volumen de llenado de aceite	50 L
Volumen de refrigerante	57 L (77 L con Retarder)
Transmisión	
Embrague	Embrague doble 400mm
Transmisión manual / Relaciones (marcha 1 - marcha 16)	ZF 16S 2530 (13,80-0,84)
Dirección	
	Circuito único servoasistido
Chasis	
Grosor del chasis	10 mm con refuerzo
Resistencia del chasis	500 Mpa
Suspensión (Delante/Detrás)	Ballesta parabólica / Suspensión tándem parabólica
Eje	Reducción de cubo
Relación de eje	4,87
Neumáticos (Delante/Detrás)	315/80 R 22,5
Llanta de rueda	22,5 x 9 Acero
Sistema de frenado	
Frenos (Delante/Detrás) (Ø.mm x mm. longitud)	410 x 200 mm - Freno de tambor Z-Cam
Sistema de frenado	Circuito de frenos doble - Unidad de tratamiento de aire con separador de aceite y calefactor integrados
Potencia de freno motor	máx. 320 kW (nivel motor)
Potencia de Retarder	máx. 450 kW / Continuo 160 kW
Sistema eléctrico	
Batería	225 Ah
Alternador / Motor de arranque	130 A / 6,5 kW
Depósitos	
Depósito de combustible	400 L Aluminio
Depósito SCR	55 l

Ford TRUCKS

Sharing the load

Dimensiones (mm)				
Voladizo delantero		1500		
Distancia entre ejes		3800		
Longitud total		7460		
Longitud cabina total		2090		
Altura vehículo total		3223		
Anchura vehículo total (sin retrovisores)		2540		
Voladizo trasero		2540		
Altura mínima de los bajos - Delante		280		
Altura mínima de los bajos - Detrás		305		
Radio de giro		8750		
Pesos (kg)	1. Eje	2. Eje	3. Eje	Total
Masa máxima autorizada por eje	8000	13400	13400	32000
Peso en vacío	5706	2875	2519	11100
Carga útil	2294	2875	10881	20900
MMTAC				70000

EQUIPAMIENTO ESTÁNDAR

- Aire acondicionado
- Transmisión manual
- Sistema Multimedia con pantalla táctil de 9" y navegador (Radio, Bluetooth, USB (A Type - C Type), Apple CarPlay, Android Auto, Control remoto)
- Toma de fuerza accionada por transmisión offset (doble embrague) sin brida
- Cabina con suspensión mecánica
- Control de crucero
- Freno de disco
- Freno motor
- Ventanas accionadas eléctricamente
- Regulación eléctrica de los faros
- Retrovisores laterales calefactados y accionados eléctricamente
- Columna de dirección con altura e inclinación ajustables
- Asiento del conductor calefactado y con suspensión neumática
- Apoyo lumbar
- Rueda de recambio
- Techo solar operado manualmente
- Sistema de antibloqueo de frenos (ABS)
- Indicador de desgaste de las pastillas de freno
- Inmovilizador
- Luz de seguridad
- Luz de aproximación
- Bloqueo del diferencial
- Paragolpes corto
- Capacidad del eje delantero de 8T
- Doble enganche de remolque delantero
- Radio DAB
- Sistema de frenado electrónico (EBS) & Control electrónico de estabilidad (ESP)
- Suspensión de cabina con anclaje de 2 puntos
- Sistemas avanzados de ayuda a la conducción (Optimización de sistemas de ciberseguridad, Cámara trasera (RPA), Sistema de información para arranque (MOIS), Sistema de información de ángulo muerto (BLIS), Sistema de control de presión de neumáticos (TPMS), Señal de parada de emergencia, Interfaz para la instalación de alcoholímetros antiarranque, Sistema de reconocimiento de señales de tráfico, Sistema de alerta por fatiga, Sistema de alerta de abandono de carril (LDWS))

EQUIPAMIENTO OPCIONAL

- Toma de fuerza accionada por transmisión y unidad de control interior
- Toma de fuerza accionada por motor y unidad de control interior
- Retarder
- Cabina dormitorio techo bajo
- Cabina dormitorio techo alto
- Abatimiento eléctrico de cabina
- Faros delanteros LED
- Batería de 225 Ah
- Opción de 5ª rueda 1350 & 1450
- ADR
- Depósito de combustible adicional de 510+410 L
- Calefactor auxiliar de cabina tipo húmedo

Este folleto incluye productos diseñados para los vehículos Ford. Proporciona información sobre las especificaciones técnica actuales y los accesorios estándar u opcionales disponibles a partir de la fecha en que se publicó. Las características de los accesorios estándar y opcionales de los vehículos pueden modificarse en un momento dado. Por este motivo, consulte con nuestros concesionarios autorizados para obtener información actualizada y precisa de las características del vehículo que desea adquirir. Por los motivos anteriormente mencionados, este folleto no garantiza las especificaciones descritas en el mismo. Las imágenes utilizadas en este folleto pueden diferir de los vehículos en venta. Las especificaciones técnicas que se indican en el presente folleto son para vehículos estándar.
La selección de cualquier accesorio opcional puede producir diferencias respecto a estas especificaciones.