FORD **TRUCKS** 3233S HR EURO6

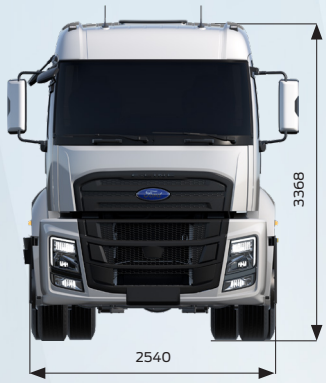

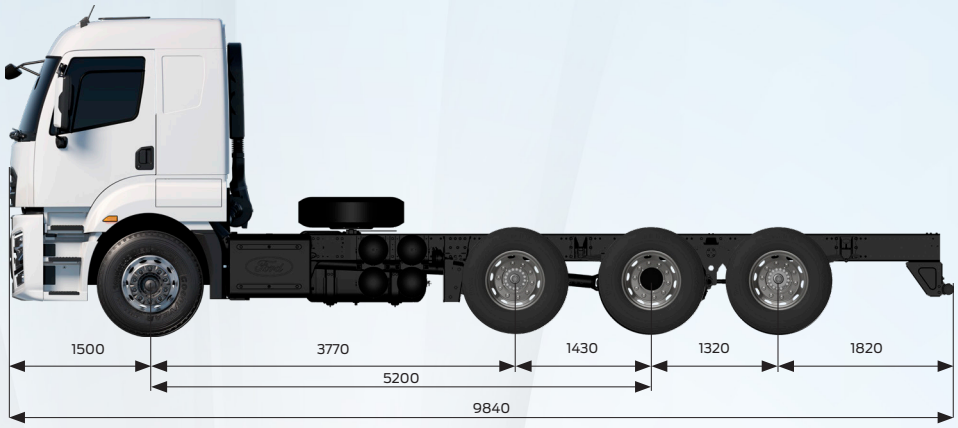

Características básicas	
Tipo de vehículo	Camión ligero de carretera
Eje	8x2
Emisión	Euro 6 E
Tipo de cabina	Cabina dormitorio techo alto
Distancia entre ejes (mm)	5200
Motor	
Tipo	Ecotorq 9 litros
Cilindrada (cc)	8974
Diámetro x carrera	115 mm x 144 mm
Potencia	330 CV (243 kW) @ 1655 - 2200 rpm
Par motor	1300 Nm @ 1200-1700 rpm
Relación de compresión	17,6 : 1
Volumen de llenado de aceite	30 L
Volumen de refrigerante	46 L
Transmisión	
Embrague	Monodisco 430m
Transmisión automática / Relaciones (marcha 1 - marcha 9)	9+1 velocidades (9,48 - 0,75)
Transmisión manual / Relaciones (marcha 1 - marcha 9)	9+1 velocidades (9,40 - 0,75)
Dirección	
	Circuito único servoasistido
Chasis	
Grosor del chasis	7 mm con refuerzo
Resistencia del chasis	355 MPa
Suspensión (Delante/Detrás)	Ballesta parabólica / Suspensión mecánica con brazo compensatorio
Eje	Reducción simple estándar
Relación de eje	4,63
Neumáticos(Delante/Detrás)	315/80 R 22,5
Llanta de rueda	22,5 x 9 Acero
Sistema de frenado	
Frenos (Delante/Detrás) (Ø.mm x mm. longitud)	430 x 45 - Freno de disco
Sistema de frenado	Circuito de frenos doble – Unidad de tratamiento de aire con separador de aceite y calefactor integrados
Potencia de freno motor	máx. 220 kW (nivel motor)
Sistema eléctrico	
Batería	225 Ah
Alternador / Motor de arranque	130 A / 6,5 kW
Depósitos	
Depósito de combustible	550 l Aluminio
Depósito AdBlue	78 l

Ford TRUCKS

Sharing the load

Dimensiones (mm)	
Voladizo delantero	1500
Distancia entre ejes	5200
Longitud total	9840
Distancia entre el primer y el segundocentro de rueda	3750
Distancia entre el segundo y el tercer centro de rueda	1420
Distancia entre el tercero y el cuarto centro de rueda	1320
Longitud cabina total	2305
Altura vehículo total	3335
Anchura vehículo total (sin retrovisores)	2540
Anchura chasis	866
Voladizo trasero	1820
Longitud chasis útil	7116
Altura Chasis frontal	1056
Altura Chasis trasera	1087
Altura libre al suelo frontal	304
Altura libre al suelo trasera	254
Radio de giro	10700

Pesos (kg)	1. Eje	2. Eje	3. Eje	4. Eje	Total
Masa máxima autorizada por eje	7100	7100	12600	8700	33000
Peso en vacío	5229	1440	1926	1312	9906
Carga útil	2957	4204	10074	7388	23094

EQUIPAMIENTO ESTÁNDAR

- Aire acondicionado
- Transmisión automática
- Calefactor auxiliar de cabina (tipo seco)
- Sistema Multimedia con pantalla táctil de 9" y navegador (Radio, Bluetooth, USB (A Type - C Type), Apple CarPlay, Android Auto, Control remoto)
- Control de crucero
- Freno de disco
- Freno motor
- Sistema antibloqueo del freno (ABS)
- Sistema de tracción automático
- Asistente de arranque en pendientes
- Ventanas accionadas eléctricamente
- Retrovisores laterales calefactados y accionados eléctricamente
- Regulación eléctrica de los faros
- Columna de dirección con altura e inclinación ajustables
- Apoyo lumbar
- Asiento del conductor calefactado y con suspensión neumática
- Techo solar operado manualmente
- Indicador de desgaste de las pastillas de freno
- Inmovilizador
- Iluminación automática
- Luz de seguridad
- Luz de aproximación
- Tacógrafo digital
- Tercer eje elevable (Función descenso automático)
- Bloqueo del diferencial
- Pragolpes corto
- Radio DAB
- Sistemas avanzados de ayuda a la conducción (Optimización de sistemas de ciberseguridad, Cámara trasera (RPA), Sistema de información para arranque (MOIS), Sistema de información de ángulo muerto (BLIS), Sistema de control de presión de neumáticos (TPMS), Señal de parada de emergencia, Interfaz para la instalación de alcoholímetros antiarranque, Sistema de reconocimiento de señales de tráfico, Sistema de alerta por fatiga, Sistema de alerta de mantenimiento de carril (LDWS), Sistema de alerta pre-colisión)

EQUIPAMIENTO OPCIONAL

- Transmisión manual
- Faros delanteros LED
- Paquete bomberos
- Toma de fuerza accionada por motor y unidad de control interior*
- Toma de fuerza accionada por transmisión y unidad de control interior
- ADR
- Paquete de clima frío
- Calefactor auxiliar de cabina (tipo húmedo)
- Abatimiento eléctrico de cabina
- Pintura metalizada / Colores especiales
- Paquete tecnológico (Asistente de iluminación & Sistema de alerta pre-colisión con detección de peatones)

* Solo disponible en combinación con el Paquete Bomberos

Este folleto incluye productos diseñados para los vehículos Ford. Proporciona información sobre las especificaciones técnica actuales y los accesorios estándar u opcionales disponibles a partir de la fecha en que se publicó. Las características de los accesorios estándar y opcionales de los vehículos pueden modificarse en un momento dado. Por este motivo, consulte con nuestros concesionarios autorizados para obtener información actualizada y precisa de las características del vehículo que desea adquirir. Por los motivos anteriormente mencionados, este folleto no garantiza las especificaciones descritas en el mismo. Las imágenes utilizadas en este folleto pueden diferir de los vehículos en venta.
Las especificaciones técnicas que se indican en el presente folleto son para vehículos estándar.
La selección de cualquier accesorio opcional puede producir diferencias respecto a estas especificaciones.