FORD **TRUCKS** 2533 LR 4750 EURO6

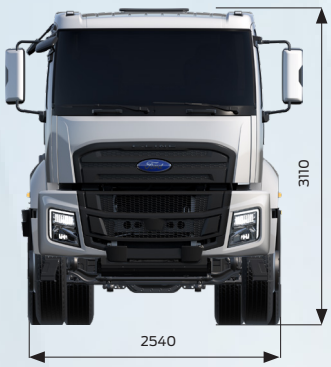

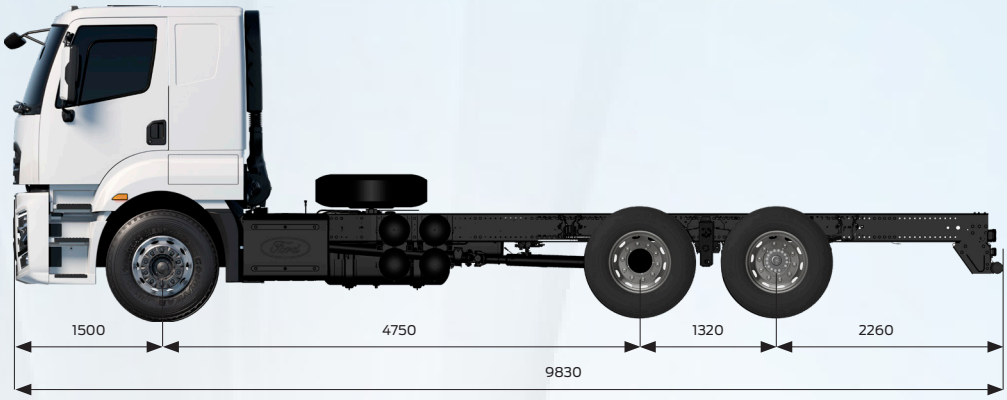

Características básicas	
Tipo de vehículo	Camión de carretera
Eje	6x2
Emisión	Euro 6 E
Tipo de cabina	Cabina dormitorio techo bajo
Distancia entre ejes (mm)	4750
Motor	
Tipo	Ecotorq 9 litros
Cilindrada (cc)	8974
Diámetro x carrera	115 mm x 144 mm
Potencia	330 CV (243 kW) @ 1655 - 2200 rpm
Par motor	1300 Nm @ 1200-1700 rpm
Relación de compresión	17,6 : 1
Volumen de llenado de aceite	30 l
Volumen de refrigerante	46 l
Transmisión	
Embrague	Monodisco 430 mm
Transmisión manual / Relaciones (marcha 1 - marcha 9)	9+1 velocidades (9,40 - 0,75)
Transmisión automática / Relaciones (marcha 1 - marcha 9)	9+1 velocidades (9,48 - 0,75)
Dirección	
	Circuito único servoasistido
Chasis	
Grosor del chasis	7 mm con refuerzo
Resistencia del chasis	355 MPa
Suspensión (Delante/Detrás)	Ballesta parabólica / Suspensión mecánica brazo compensación
Eje	Reducción simple estándar
Relación de eje	4,375
Neumáticos	315/80 R 22,5
Llanta de rueda	22,5 x 9 Acero
Sistema de frenado	
Frenos (Delante/Detrás) (Ø.mm x mm. longitud)	430 mm x 45mm, Frenos de disco
Sistema de frenado	Sistema de frenado doble - Unidad de tratamiento de aire con separador de aceite y calefactor integrados
Potencia de freno motor	máx. 220 kW (nivel motor)
Sistema eléctrico	
Batería	225 Ah
Alternador / Motor de arranque	130 A / 6,5 kW
Depósitos	
Depósito de combustible	550 L Aluminio
Depósito de Adblue	78 l

Ford TRUCKS

Sharing the load

Dimensiones (mm)	
Voladizo delantero	1500
Distancia entre ejes	4750
Longitud total	9830
Distancia entre el segundo y el tercer centro de rueda	1320
Longitud cabina total	3110
Altura vehículo total	2305
Anchura vehículo total (sin retrovisores)	2540
Anchura chasis	866
Voladizo trasero	2260
Longitud chasis útil	7115
Altura Chasis frontal	1073
Altura Chasis trasera	1088
Altura libre al suelo frontal	303
Altura libre al suelo trasera	248
Radio de giro	10140

Pesos (kg)	1. Eje	2. Eje	3. Eje	Total
Masa máxima autorizada por eje	7100	12000	8700	26000
Peso en vacío	4771	1950	1452	8173
Carga útil	2329	10050	7248	17827
Masa máxima en carga admisible (MMA - Legal)	7100	11500	8700	25000

EQUIPAMIENTO ESTÁNDAR

- Aire acondicionado
- Transmisión automática
- Calefactor de cabina auxiliar (tipo seco)
- Sistema Multimedia con pantalla táctil de 9" y navegador (Radio, Bluetooth, USB (A Type - C Type), Apple CarPlay, Android Auto, Control remoto)
- Control de crucero
- Freno motor
- Freno de tambor
- Sistemas de frenado electrónico (EBS) y Sistema antibloqueo del freno (ABS)
- Programa electrónico de estabilidad (ESP)
- Asistencia de arranque en pendientes
- Ventanas accionadas eléctricamente
- Retrovisores laterales calefactados y accionados eléctricamente
- Regulación eléctrica de los faros
- Columna de dirección con altura e inclinación ajustables
- Asiento del conductor calefactado y con suspensión neumática
- Apoyo lumbar
- Techo solar operado manualmente
- Indicador de desgaste de las pastillas de freno
- Inmovilizador
- Luz de seguridad
- Luz de aproximación
- Faros antiniebla delanteros
- Tacógrafo digital
- Tercer eje elevable (Función descenso automático)
- Radio DAB
- Sistemas avanzados de ayuda a la conducción (Optimización de sistemas de ciberseguridad, Cámara trasera (RPA), Sistema de información para arranque (MOIS), Sistema de información de ángulo muerto (BLIS), Sistema de control de presión de neumáticos (TPMS), Señal de parada de emergencia, Interfaz para la instalación de alcoholímetros antiarranque, Sistema de reconocimiento de señales de tráfico, Sistema de alerta por fatiga, Sistema de alerta de abandono de carril (LDWS), Sistema de alerta pre-colisión)

EQUIPAMIENTO OPCIONAL

- Transmisión manual
- Paquete de bomberos
- Toma de fuerza accionada por transmisión y unidad de control interior
- Toma de fuerza accionada por motor y unidad de control interior*
- ADR
- Paquete de clima frío
- Faros delanteros LED
- Calefactor de cabina auxiliar (tipo húmedo)
- Abatimiento eléctrico de cabina
- Pintura metalizada / Colores especiales
- Pack Lowline- Neumáticos 315/60 y ratio de giro 4,11
- Eje delantero con capacidad técnica 8 T (disponible con neumáticos 315/80 R22,5)(excepto distancia entre ejes 5500)
- Sensor de lluvia & encendido automático de luces
- Pack tecnología (Asistente de iluminación & Sistema de alerta pre-colisión con detección de peatones)

* Disponible solo para Paquete de Bomberos

Este folleto incluye productos diseñados para los vehículos Ford. Proporciona información sobre las especificaciones técnica actuales y los accesorios estándar u opcionales disponibles a partir de la fecha en que se publicó. Las características de los accesorios estándar y opcionales de los vehículos pueden modificarse en un momento dado. Por este motivo, consulte con nuestros concesionarios autorizados para obtener información actualizada y precisa de las características del vehículo que desea adquirir. Por los motivos anteriormente mencionados, este folleto no garantiza las especificaciones descritas en el mismo. Las imágenes utilizadas en este folleto pueden diferir de los vehículos en venta. Las especificaciones técnicas que se indican en el presente folleto son para vehículos estándar.
La selección de cualquier accesorio opcional puede producir diferencias respecto a estas especificaciones.