FORD **TRUCKS** 4142P EURO6

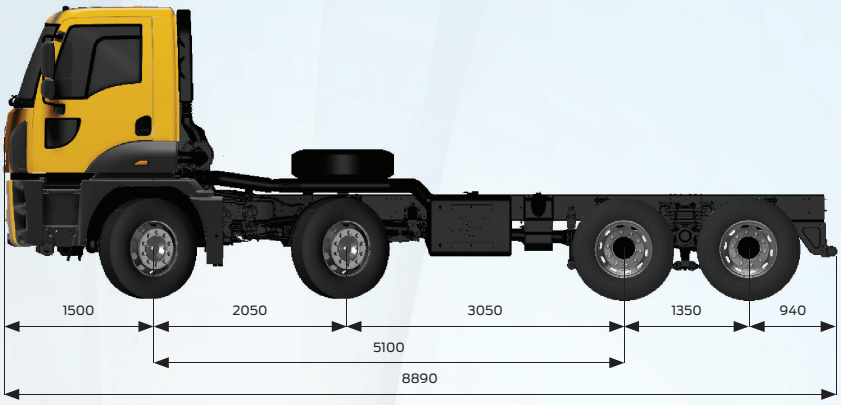

Características básicas	
Tipo de vehículo	Bomba de hormigón
Eje	8 x4
Emisión	Euro 6
Tipo de cabina	Cabina diurna
Distancia entre ejes (mm)	5100
Motor	
Tipo	Ecotorq 12,7 litros
Cilindrada (cc)	12740
Diámetro x carrera	130 mm x 160 mm
Potencia	420 CV (308,9 kW) / 1800 rpm
Par motor	2150 Nm / 1000-1300 rpm
Relación de compresión	17 +/- 0,5 : 1
Volumen de llenado de aceite	50 l
Volumen de refrgerante	37 L
Transmisión	
Embrague	Monodisco 430 m
Transmisión manual / Relaciones (marcha 1 - marcha 16)	ZF 16S 2230 (13,805-0,836)
Dirección	
	Circuito único servoasistido
Chasis	
Grosor del chasis	10 mm con refuerzo
Resistencia del chasis	500 MPa
Suspensión (Delante/Detrás)	Ballestas parabólicas 90 mm / Suspensión tándem parabólica 100 mm
Eje	Reducción de cubo
Relación de eje (Manual/Automática)	4,87 / 4,08
Neumáticos	315/80 R 22,5
Llanta de rueda	22,5 x 9 Acero
Sistema de frenado	
Frenos (Ø mm x mm longitud)	410 x 200, sistema de frenos de tambor Z-Cam
Sistema de frenado	Circuito de frenos doble - Unidad de tratamiento de aire con separador de aceite y calefactor integrados
Potencia de freno motor	max. 340 kW (nivel motor)
Sistema eléctrico	
Batería	24V, 2 x 12V 150 Ah
Alternador / Motor de arranque	130 A / 6,5 kW
Depósitos	
Depósito de combustible	250 l Acero
Depósito AdBlue	55 l

Ford TRUCKS

Sharing the load

Dimensiones (mm)	
Voladizo delantero	1500
Distancia entre ejes	5100
Longitud total	8890
Distancia entre el primer y el segundo centro de rueda	2050
Distancia entre el segundo y el tercer centro de rueda	3050
Distancia entre el tercer y el cuarto centro de rueda	1350
Longitud cabina total	1820
Altura vehículo total	3195
Anchura vehículo total (sin retrovisores)	2540
Anchura chasis	770
Voladizo trasero	940
Longitud chasis útil	6475
Altura chasis - Delante	225
Altura chasis - Detrás	285
Altura mínima de los bajos - Delante	495
Altura mínima de los bajos - Detrás	297
Radio de giro	11930

Pesos (kg)	1. Eje	2. Eje	3. Eje	4. Eje	Total
Pesos técnicamente permitidos	8000	8000	13400	13400	41000
Peso en vacío	3750	3776	1843	1843	11212
Carga útil	4250	4224	11557	11557	27788
GVM (Legal)	8000	8000	9500	9500	32000

EQUIPAMIENTO ESTÁNDAR

- Acondicionador de aire manual
- Radio/Aux in/ USb/Bluetooth
- Suspensión de cabina con 4 puntos independientes para cabina diurna
- Control de crucero
- Freno de tambor
- Freno motor
- Ventanas accionadas eléctricamente
- Retrovisores laterales calefactados y accionados eléctricamente
- Faros de nivelación eléctrica
- Columna de dirección con altura e inclinación ajustables
- Asiento del conductor calefactado y con suspensión neumática
- Apoyo lumbar
- Barras estabilizadoras delantera y trasera
- Sistema antibloqueo de frenos (ABS)
- Indicador de desgaste de la guarnición de freno
- Inmovilizador
- Llave única con control remoto y cierre centralizado
- Luz de seguridad
- Luz de aproximación
- Bloqueo del diferencial
- Tacógrafo digital
- Compresor de aire conmutable para aumentar el ahorro de combustible
- Ganchos de remolque frontales (dobles)
- Parachoques sección corta
- Ventana trasera
- Trampilla de ventilación de cabina

EQUIPAMIENTO OPCIONAL

- Eje 6000 mm
- Paquete ADR
- Calefactor auxiliar de cabina (tipo húmedo)
- Paquete Frío con calefactor húmedo y batería 225 ah
- Techo solar operado manualmente
- Inclinación de cabina eléctrica
- Toma de fuerza accionada por motor y unidad de control interior
- Asiento doble de pasajero
- Protección lateral
- Control de Tracción Automático (ATR)

*Disponible en opción con distancia entre ejes de 6000mm

Este folleto incluye productos diseñados para los vehículos Ford. Proporciona información sobre las especificaciones técnica actuales y los accesorios estándar u opcionales disponibles a partir de la fecha en que se publicó. Las características de los accesorios estándar y opcionales de los vehículos pueden modificarse en un momento dado. Por este motivo, consulte con nuestros concesionarios autorizados para obtener información actualizada y precisa de las características del vehículo que desea adquirir. Por los motivos anteriormente mencionados, este folleto no garantiza las especificaciones descritas en el mismo. Las imágenes utilizadas en este folleto pueden diferir de los vehículos en venta.
Las especificaciones técnicas que se indican en el presente folleto son para vehículos estándar.
La selección de cualquier accesorio opcional puede producir diferencias respecto a estas especificaciones.